# LIGBAD PENNY 1700

BBD300.030001 ligbad Penny 1700
netto gewicht 81 kg - watercapaciteit 320 liter

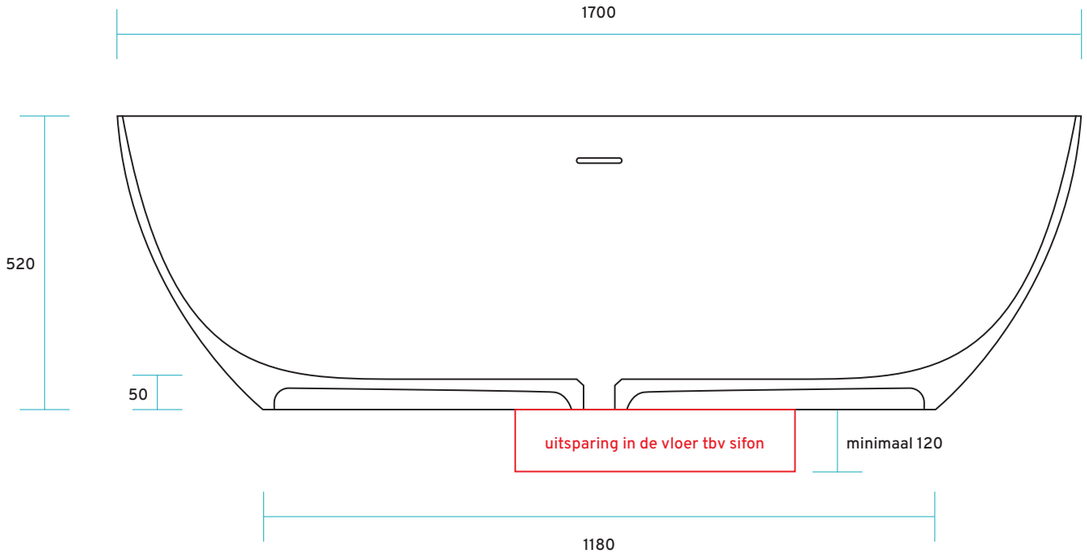


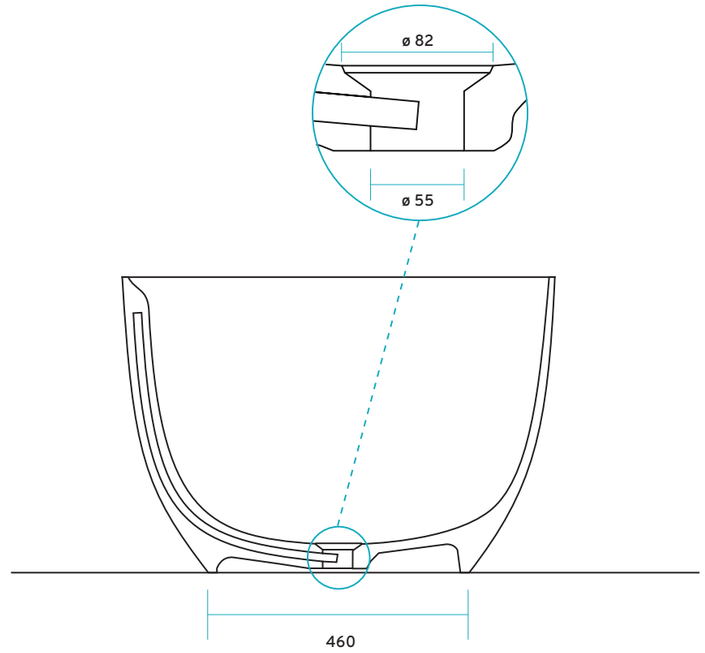


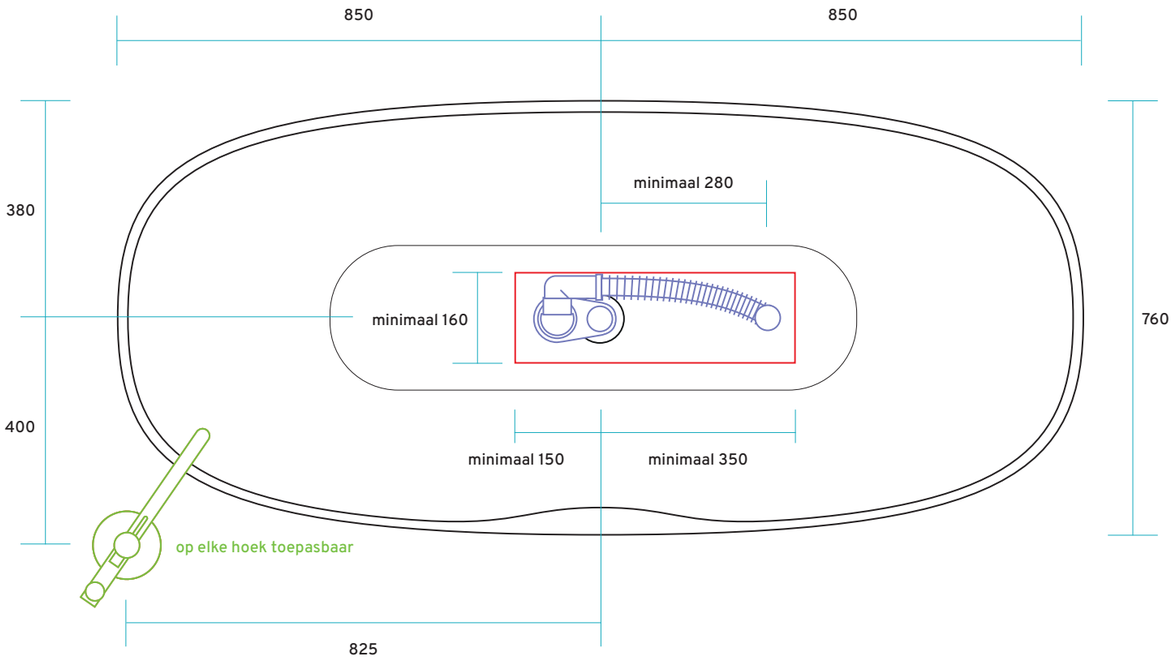


Badafvoerset BD300.900006 - 7 - 8

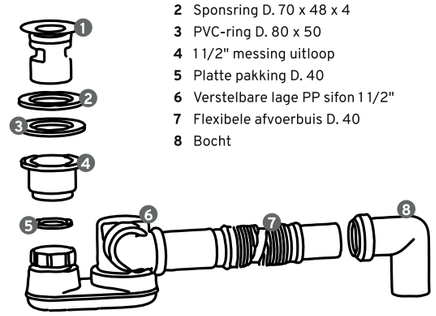

1. Badafvoer 1 1/2" met overloop
2. Sponsring D. 70 x 48 x 4
3. PVC-ring D. 80 x 50
4. 1 1/2" messing uitloop
5. Platte pakking D. 40
6. Verstelbare lage PP sifon 1 1/2"
7. Flexibele afvoerbuis D. 40
8. Bocht

maten in millimeters

B DUTCH