LIGBAD TOUCH 1600

BD300.090001 ligbad Touch 1600

netto gewicht 87 kg - watercapaciteit 305 liter

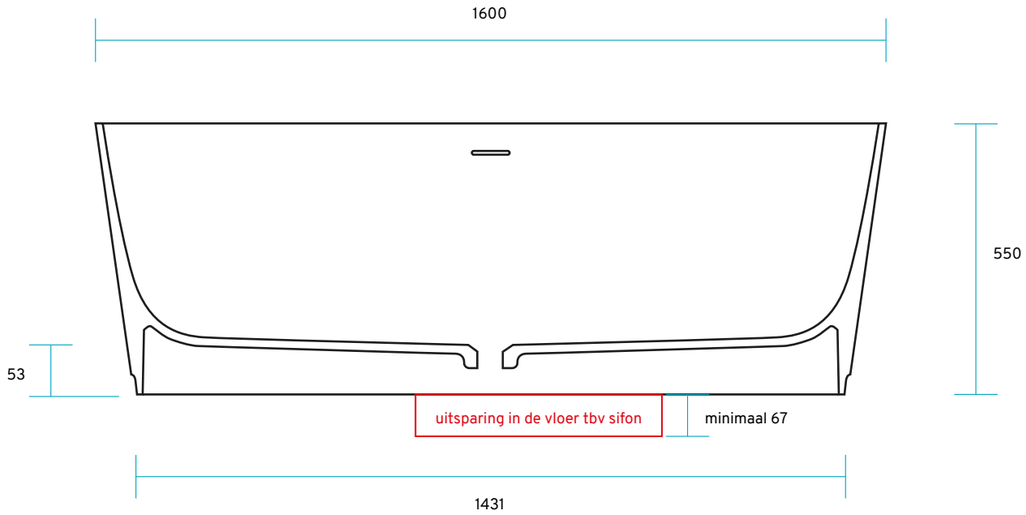

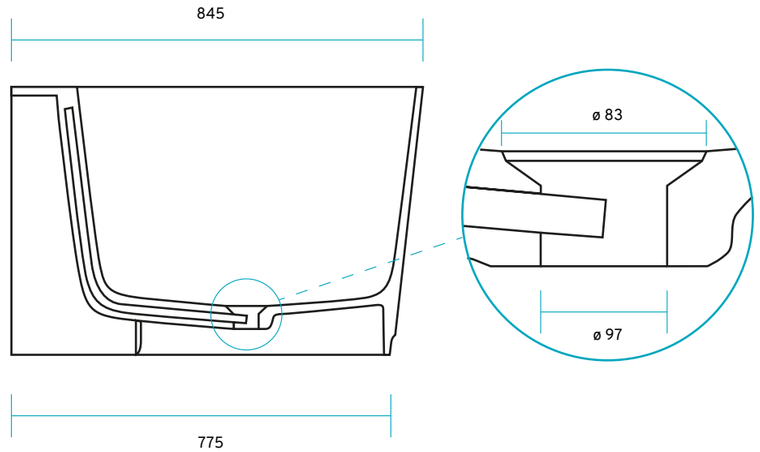

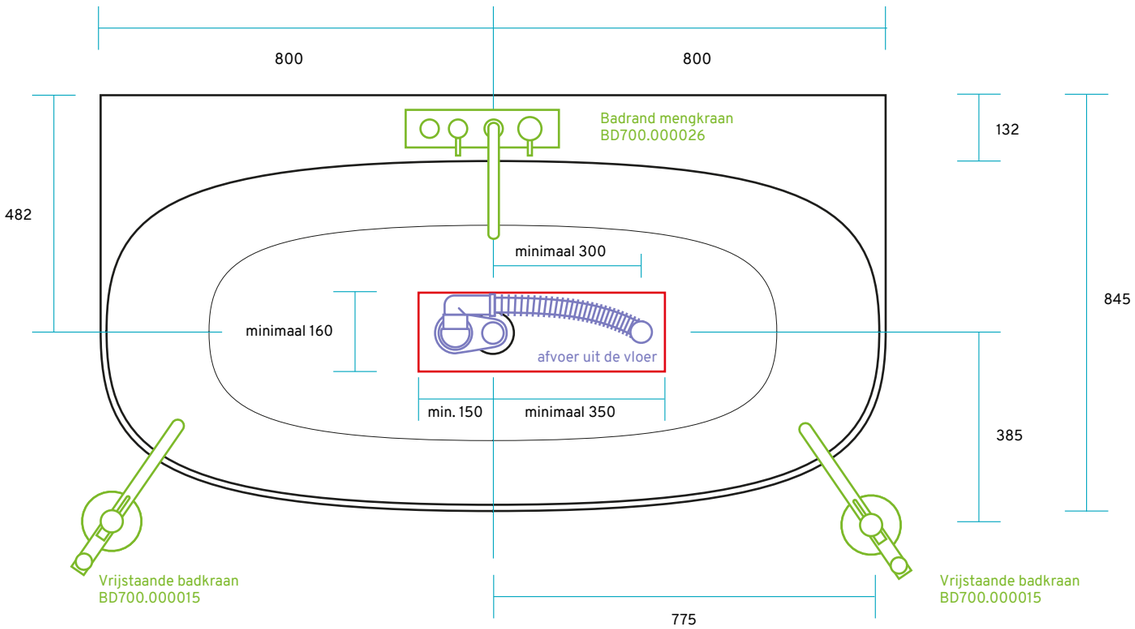

Badafvoerset BD300.900006 - 7 - 8

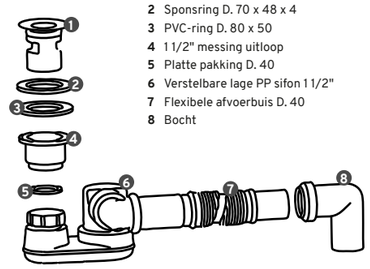

1 Badafvoer 1 1/2" met overloop
2 Sponsring D. 70 x 48 x 4
3 PVC-ring D. 80 x 50
4 1 1/2" messing uitloop
5 Platte pakking D. 40
6 Verstelbare lage PP sifon 1 1/2"
7 Flexibele afvoerbuis D. 40
8 Bocht

maten in millimeters

B DUTCH